Mod. Tipo "AXIA 2.1" ditta Schrèder	
CARATTERISTICHE TECNICHE	
Temperatura di colore	4.000K
CRI	≥ 70
Classif. fotometrica IES	Full cut-off
Classe di isolamento	I e II
Grado di protezione	IP66 - IK08
Montaggio	braccio o testa palo Ø60mm
Resistenza alle sovratensioni-Cariche Elettrostatiche	Fino a 10KV, 10KA
Alimentazione	220-240Vac
Frequenza	50-60Hz
Norme di riferimento	IEC 60598-2-3, EN 61547, EN 62471, EN 55015, EN 61000-3-2, EN 61000-4-5
Dimensioni "A"	650mm
Dimensioni "B"	250mm
Dimensioni "C"	103mm

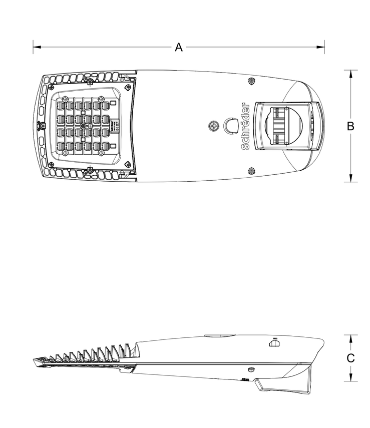

Foto AXIA 2.1

Simbolo

CODICE QUADRO
000000
CODICE PALO

Mod. Tipo "AMPERA Midi-Mini" ditta Schrèder	
CARATTERISTICHE TECNICHE	
Temperatura di colore	4.000K
CRI	≥ 70
Classif. fotometrica IES	Full cut-off
Classe di isolamento	I e II
Grado di protezione	IP66 - IK08
Montaggio	braccio o testa palo Ø42-76mm
Resistenza alle sovratensioni-Cariche Elettrostatiche	Fino a 10KV
Alimentazione	220-240Vac
Frequenza	50-60Hz
Norme di riferimento	IEC 60598-2-3, EN 61547, EN 55015, EN 61000-3-2, EN 61000-3-3, EN 61000-4-2..11
Dimensioni "A"	583-674mm
Dimensioni "B"	340-436mm
Dimensioni "C"	90-132mm

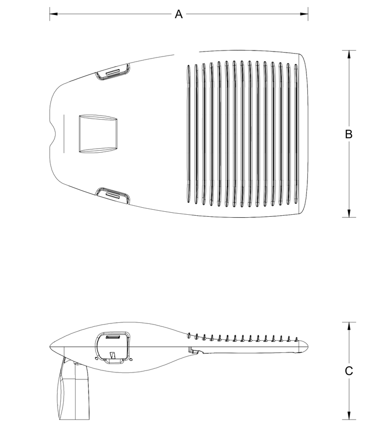

Foto AMPERA Midi-Mini

Simbolo

CODICE QUADRO
000000
CODICE PALO

Mod. Tipo "KAZU" ditta Schrèder	
CARATTERISTICHE TECNICHE	
Temperatura di colore	4.000K
CRI	≥ 70
Classif. fotometrica IES	Full cut-off
Classe di isolamento	I e II
Grado di protezione	IP66 - IK10
Montaggio	braccio o testa palo Ø60-76mm
Resistenza alle sovratensioni-Cariche Elettrostatiche	Fino a 10KV
Alimentazione	220-240Vac
Frequenza	50-60Hz
Norme di riferimento	IEC 60598-2-3, EN 61547, EN 55015, EN 61000-3-2, EN 61000-3-3, EN 61000-4-2..11
Dimensioni "A"	525mm
Dimensioni "B"	525mm
Dimensioni "C"	160mm

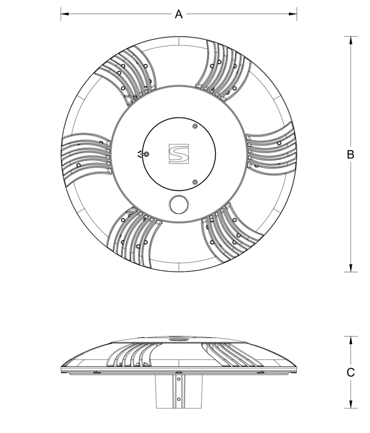

Foto KAZU

Simbolo

CODICE QUADRO
000000
CODICE PALO

Mod. Tipo "STYLAGE" ditta Schrèder	
CARATTERISTICHE TECNICHE	
Temperatura di colore	4.000K
CRI	≥ 70
Classif. fotometrica IES	Full cut-off
Classe di isolamento	I e II
Grado di protezione	IP66 - IK08
Montaggio	braccio o testa palo Ø60mm
Resistenza alle sovratensioni-Cariche Elettrostatiche	Fino a 10KV, 10KA
Alimentazione	220-240Vac
Frequenza	50-60Hz
Norme di riferimento	IEC 60598-2-3, EN 61547, EN 55015, EN 61000-3-2, EN 61000-3-3, EN 61000-4-2..11
Dimensioni "A"	373mm
Dimensioni "B"	373mm
Dimensioni "C"	373mm
Dimensioni "D"	704mm

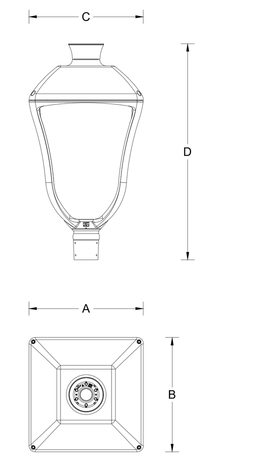

Foto STYLAGE

Simbolo

CODICE QUADRO
000000
CODICE PALO

Mod. Tipo "VALENTINO" ditta Schrèder	
CARATTERISTICHE TECNICHE	
Temperatura di colore	4.000K
CRI	≥ 70
Classif. fotometrica IES	n.a.
Classe di isolamento	I e II
Grado di protezione	IP66 - IK08
Montaggio	braccio o testa palo Ø60mm
Resistenza alle sovratensioni-Cariche Elettrostatiche	Fino a 10KV
Alimentazione	220-240Vac
Frequenza	50-60Hz
Norme di riferimento	IEC 60598-2-3, EN 61547, EN 55015, EN 61000-3-2, EN 61000-3-3, EN 61000-4-2..11
Dimensioni "A"	450mm
Dimensioni "B"	450mm
Dimensioni "C"	450mm
Dimensioni "D"	760mm

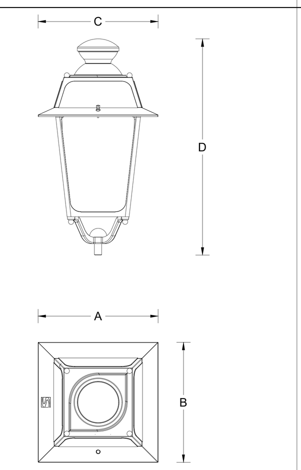

Foto VALENTINO

Simbolo

CODICE QUADRO
000000
CODICE PALO

Mod. Tipo "OMNIstar" ditta Schrèder	
CARATTERISTICHE TECNICHE	
Temperatura di colore	4.000K
CRI	≥ 70
Classif. fotometrica IES	n.a.
Classe di isolamento	I e II
Grado di protezione	IP66 - IK08
Montaggio	fissaggio mediante staffa in dotazione
Resistenza alle sovratensioni-Cariche Elettrostatiche	Fino a 10KV
Alimentazione	220-240Vac
Frequenza	50-60Hz
Norme di riferimento	IEC 60598-2-3, EN 61547, EN 55015, EN 61000-3-2, EN 61000-3-3, EN 61000-4-2..11
Dimensioni "A"	532mm
Dimensioni "B"	530mm
Dimensioni "C"	80mm

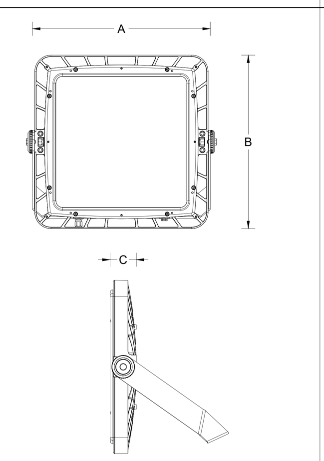

Foto OMNIstar

Simbolo

CODICE QUADRO
000000
CODICE PALO

Mod. Tipo "NEOS 1-2-3" ditta Schrèder	
CARATTERISTICHE TECNICHE	
Temperatura di colore	4.000K
CRI	≥ 70
Classif. fotometrica IES	n.a.
Classe di isolamento	I e II
Grado di protezione	IP66 - IK08
Montaggio	fissaggio mediante staffa in dotazione
Resistenza alle sovratensioni-Cariche Elettrostatiche	Fino a 10KV
Alimentazione	220-240Vac
Frequenza	50-60Hz
Norme di riferimento	IEC 60598-2-3, EN 61547, EN 55015, EN 61000-3-2, EN 61000-3-3, EN 61000-4-2..11
Dimensioni "A"	325-520mm
Dimensioni "B"	320-500mm
Dimensioni "C"	360-600mm
Dimensioni "D"	100-160mm

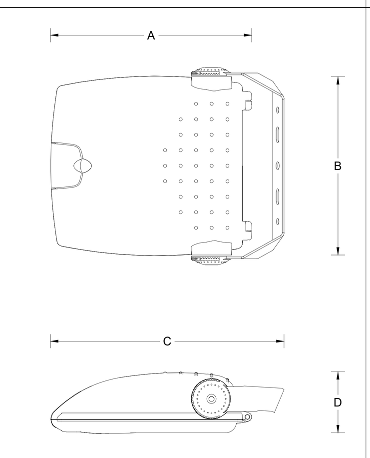

Foto NEOS 1-2-3

Simbolo

CODICE QUADRO
000000
CODICE PALO

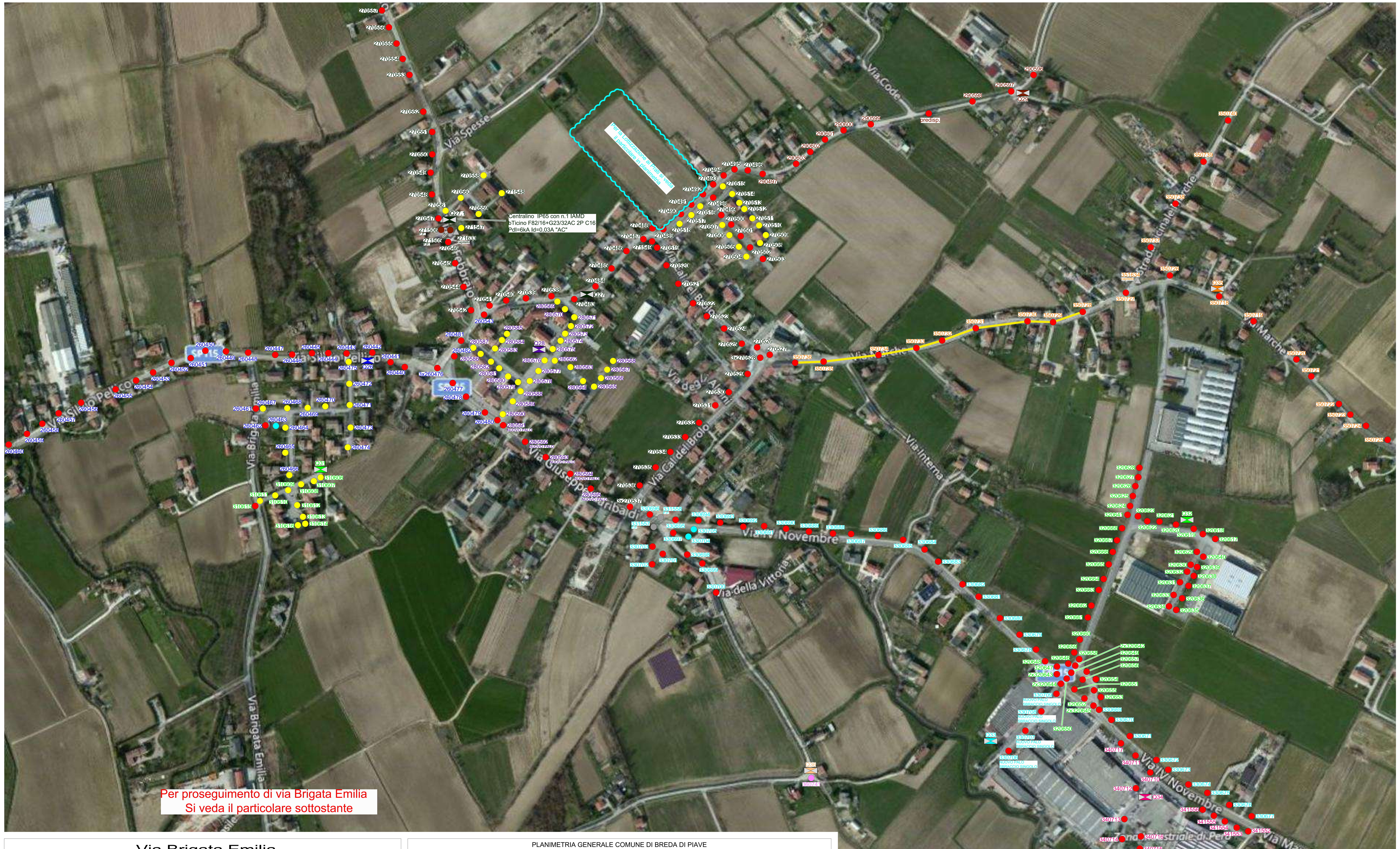

Via Brigata Emilia

PLANIMETRIA GENERALE COMUNE DI BREDA DI PIAVE

INDIVIDUAZIONE ZONE

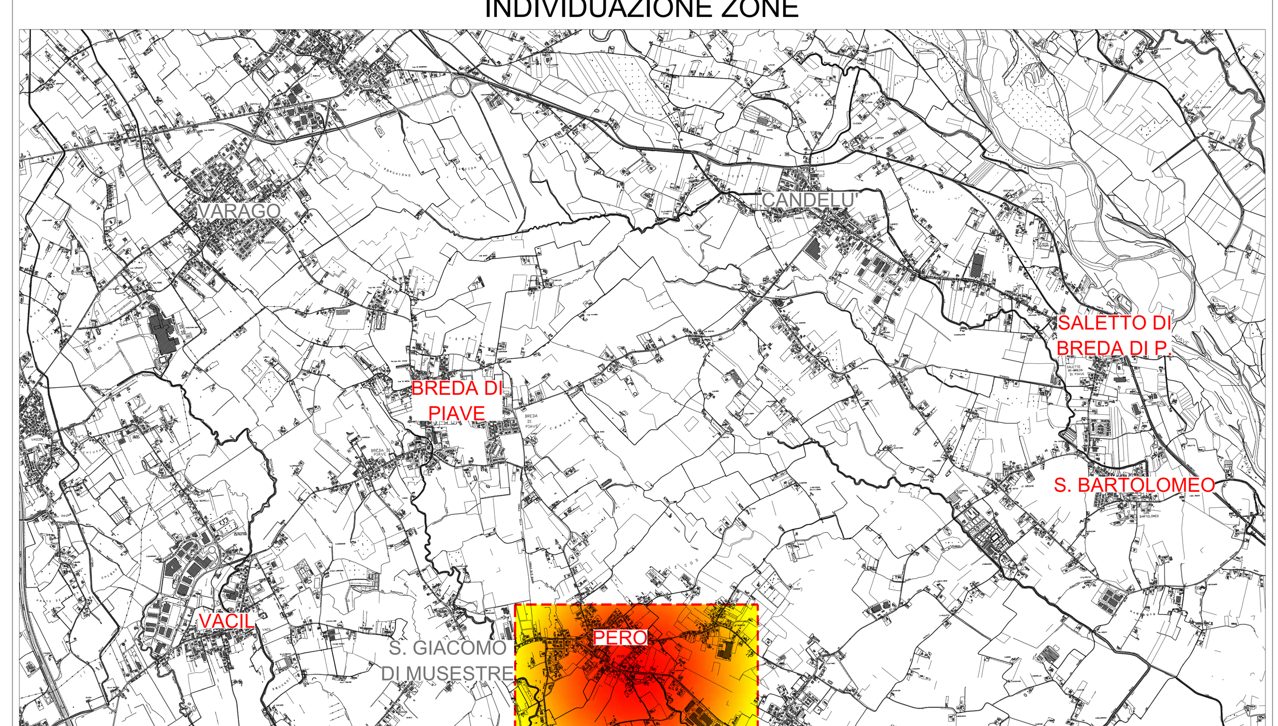

Lottizzazione ai Prati
Alimentazione da Q27

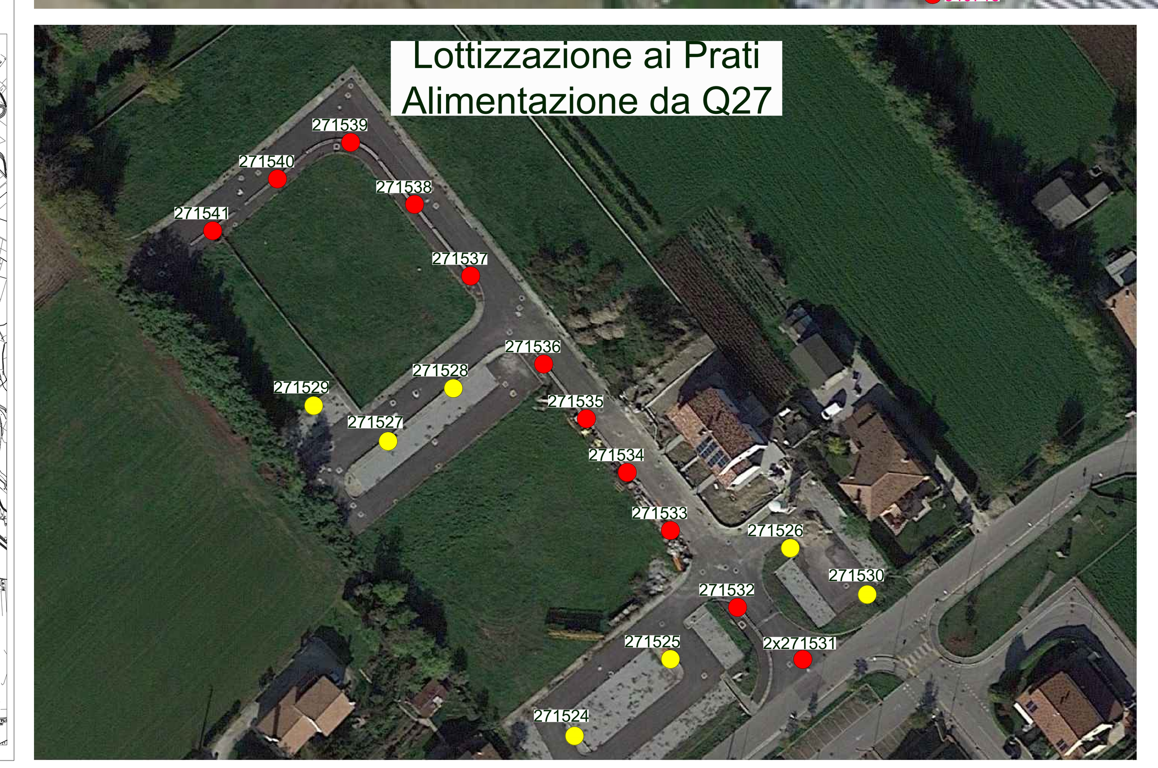

PERTINENZA QUADRI ELETTRICI

SIMBOLO	VIE SERVITE	SIMBOLO	VIE SERVITE
Q26	PIAZZA CESARE BATTISTI, VIA SILVIO PELLICO, VICOLO PARNASSO, VIA BRIGATA EMILIA, VIA DON ANTONIO ASTI, VIA GIUSEPPE GARIBALDI, VIA SILVIO PELLICO, VIA XI FEBBRAIO	Q33	VIA IV NOVEMBRE, VIA INTERNA, VIA DELLA VITTORIA, VIA DELL'ARTIGIANATO
Q27	VIA CAL DEL BROLO, VIA CODE, VIA DON G. SOLDERA, VIA G. SARAGAT, VIA MARCHE, VIA XI FEBBRAIO, VICOLO CANAREGGIO	Q34	VIA GIUSEPPE TONIOLO
Q28	VIA SANDRO PERTINI, VIA LUIGI EINAUDI, VIA GIUSEPPE GARIBALDI	Q35	VIA MARCHE, STV MARCHE
Q29	VIA CODE	Q36	VIA DELLA VITTORIA
Q31	VIA GIORGIO LA PIRA, VIA BRIGATA EMILIA	Q37	VIA DELLA VITTORIA, VIA BRIGATA EMILIA
Q32	VIA A. VOLTA, VIA IV NOVEMBRE		

N.B.

SIMBOLO	
(linea gialla)	LINEA AEREA INTERRATA

CORPI ILLUMINANTI A LED ESISTENTE TIPO AEC LED-IN 73W

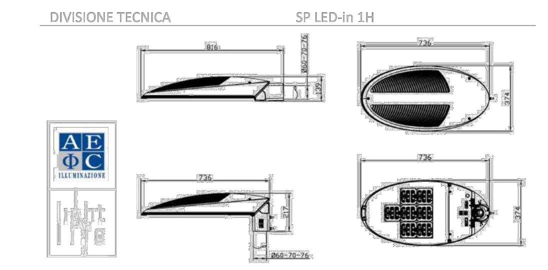

Simbolo

CODICE QUADRO
000000
CODICE PALO

CORPI ILLUMINANTI ESISTENTI NON OGGETTO DEL PROGETTO

Corpo Illuminante non oggetto del presente progetto

SIMBOLO

0000
CODICE CORPO ILL.

PROVINCIA DI TREVISO

COMUNE DI BREDA DI PIAVE (TV)

FINANZA DI PROGETTO
Ai Sensi dell'Art. 183, Comma 15, del D.Lgs. 18/04/2016 n. 50

PROGETTO DI RIQUALIFICAZIONE ENERGETICA DELLA RETE DI ILLUMINAZIONE PUBBLICA

(CIG:) 6978466C4F (CUP:) H43G16000570007

IL RESPONSABILE TECNICO	L' ESPERTO IN GESTIONE ENERGIA	L' ESPERTO IN GESTIONE ENERGIA
EUROGROUP S.p.a. per. ind. Paolo Pedron	Professione Disciplinata ai Sensi L. 4/2013 ing. Matteo Tonon	Professione Disciplinata ai Sensi L. 4/2013 ing. Alessandro Boldrin
E.S.Co. CERTIFICATA Ai Sensi della Norma UNI CEI 11352:2014 EUROGROUP Electrical Synergies VIA TREVISO, 66 - 31057 SILEA (TV) tel. 0422 / 4647		RESPONSABILE UNICO DEL PROCEDIMENTO Arch.Laura Smith Tel. 0422 600153 tecnico@comunebreda.it

ELABORATO	TAV.
PLANIMETRIA DELLA ZONA DI INTERVENTO: PERO < QUADRI ELETTRICI DI PERTINENZA: Q26 / Q27 / Q28 / Q29 / Q31 / Q32 / Q33 / Q34 / Q35 / Q36 / Q37 >	DE-02

PROGETTO DI FATTIBILITA'	AS BUILT	PROGETTO ESECUTIVO
	●	

DOCUMENTO ESEGUITO	SCALA	DATA
EN.PR.	1:2000	Febbraio 2023

AGG.	DATA	MOTIVO	2		
1			3		